“图样代号”

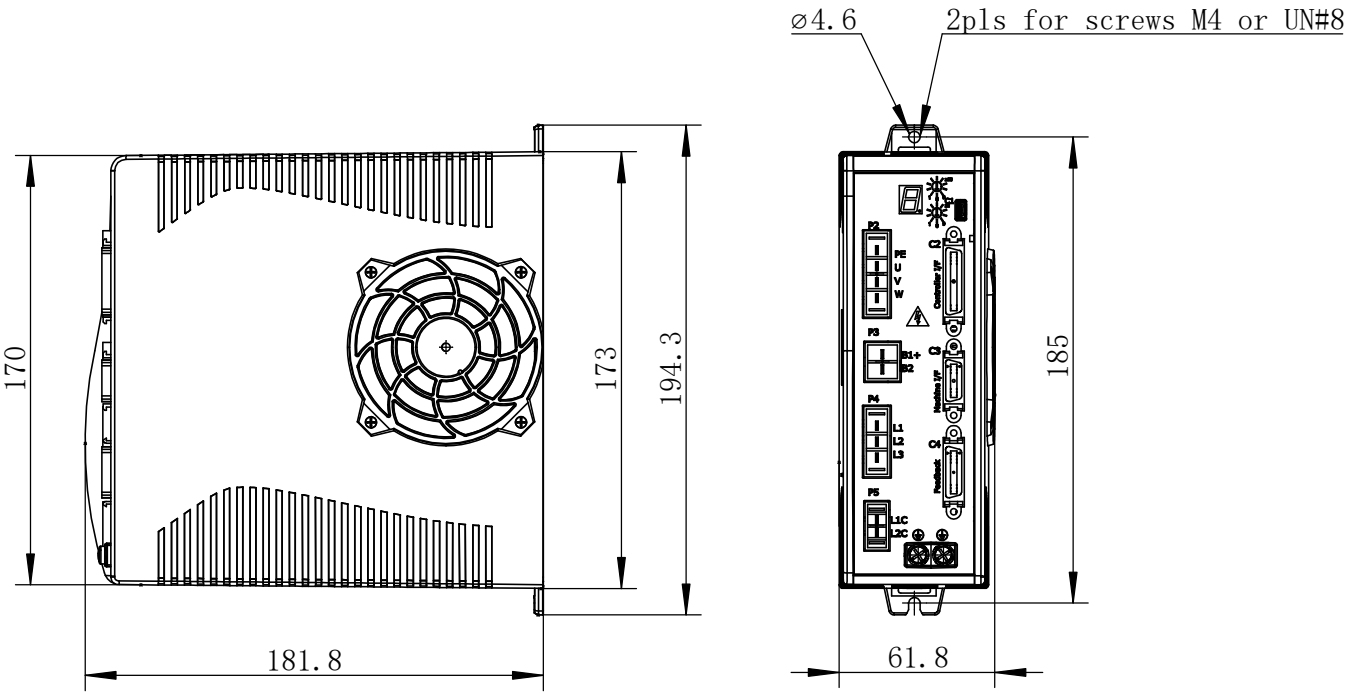

						材质 <未指定>		
标记	处数	分区	更改文件号	签名	年 月 日	阶 段 标 记	质量	比例
设计			标准化				0.268	1:5
校核			工艺					
主管设计			审核					
			批准			共1 张 第1张	版本	

“图样名称”

“图样代号”

替代

零件代号

借(通)用件登记

旧底图总号

底 图 总 号

签 字

日 期