性能参数		
项目	单位	数值
额定功率	W	100
额定电压	V	220
额定电流	A	1.0
峰值电流	A	3.0
额定转速	r/min	3000
峰值转速	r/min	6000
额定力矩	N.m	0.32
峰值力矩	N.m	0.96
反电势	V/krpm	19
力矩系数	N.m/A	0.32
转子惯量	$kg.m^2 \times 10^{-4}$	0.05
绕组（线间）电阻	Ω	14.5
绕组（线间）电感	mH	13.7
电气时间常数	ms	0.94
极对数		5
重量	kg	0.5

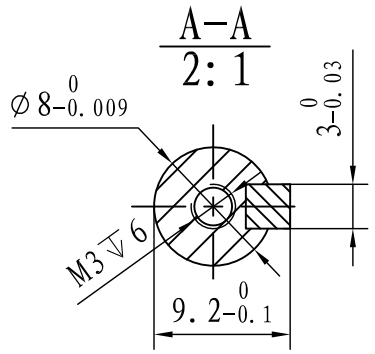

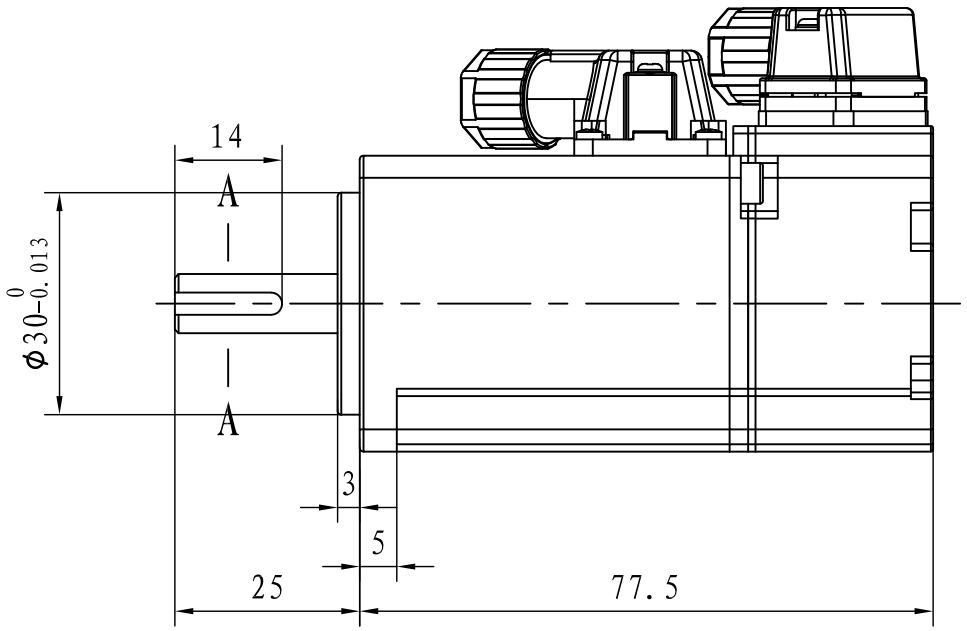

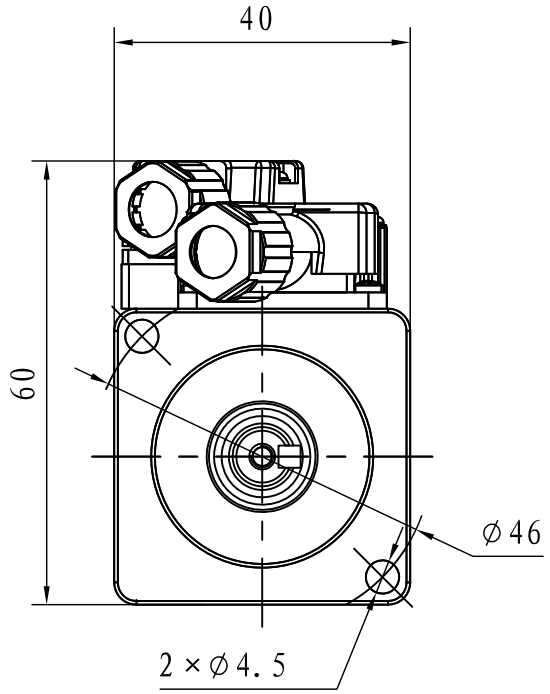

连接器

动力线

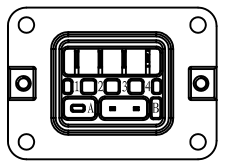

插座型号	公头：SC-MS6P-AP1G-05-16 母头：SC-MC6S-AP10-00					
针脚编号	1	2	3	4	A	B
定　义	V	U	W	PE	-	-

编码器线

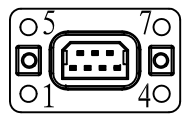

插座型号	公头：SC-MC7P-HZWG 母头：SC-MC7S-A610-10						
针脚编号	1	2	3	4	5	6	7
定　义	SD+	SD-	E+	E-	5V	0V	PE

编码器零点与电机相位关系

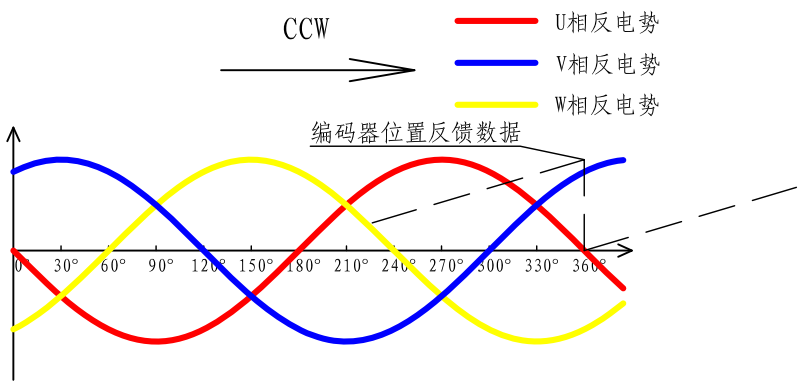

转速-转矩特性图

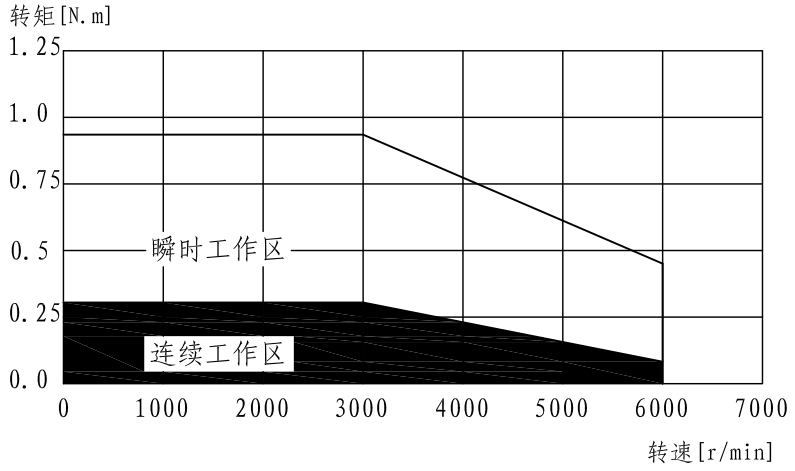

伺服电机的过载保护特性

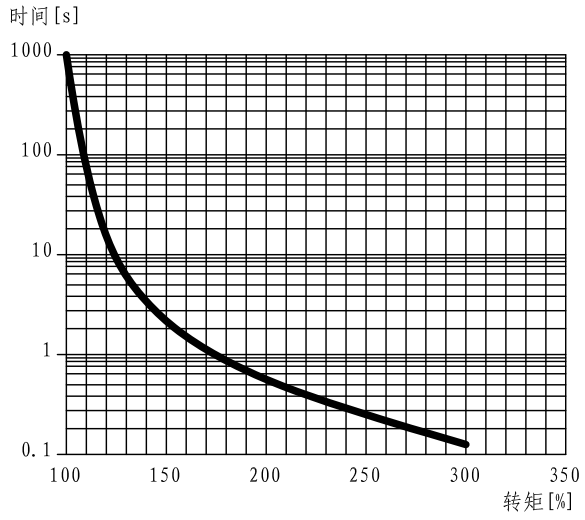

注：以上过载保护特性并不保证可在100%以上输出条件下连续使用
使用时，请将有效转矩控制在“转速-转矩特性”的连续使用范围内

符合RoHS指令

G表示关键尺寸

Z表示重要尺寸

借(通)用件登记

年 月 日启用

版本 25/7/8

标记	处数	分 区	更改文件号	签 名	年、月、日

设 计			标准化		
			会 签		
审 核					
工 艺			批 准		

规格书

阶 段 标 记	数 量	比 例
		1:1
共 1 张	第 1 张	

SERVOTRONIX always in motion™

P3C-L01A104SJ

高创旋转伺服电机