性能参数		
项目	单位	数值
额定功率	W	1000
额定电压	V	380
额定电流	A	3.5
峰值电流	A	11
额定转速	r/min	3000
峰值转速	r/min	6000
额定力矩	N.m	3.18
峰值力矩	N.m	9.54
反电势	V/krpm	60
力矩系数	N.m/A	0.91
转子惯量	$kg.m^2 \times 10^{-4}$	2.26
绕组（线间）电阻	Ω	1.76
绕组（线间）电感	mH	18
电气时间常数	ms	10.2
极对数		5
重量	kg	4.0

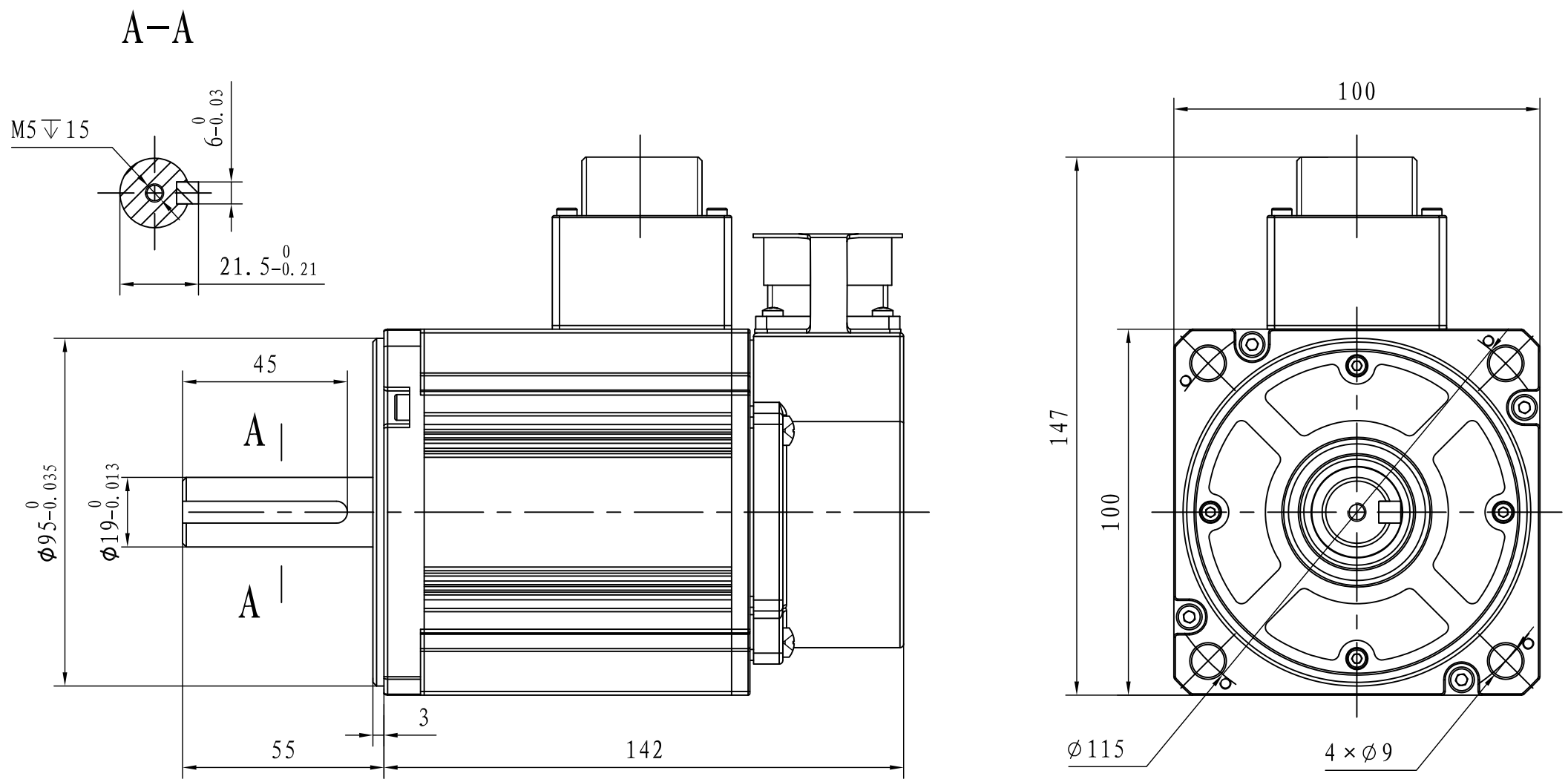

编码器零点与电机相位关系

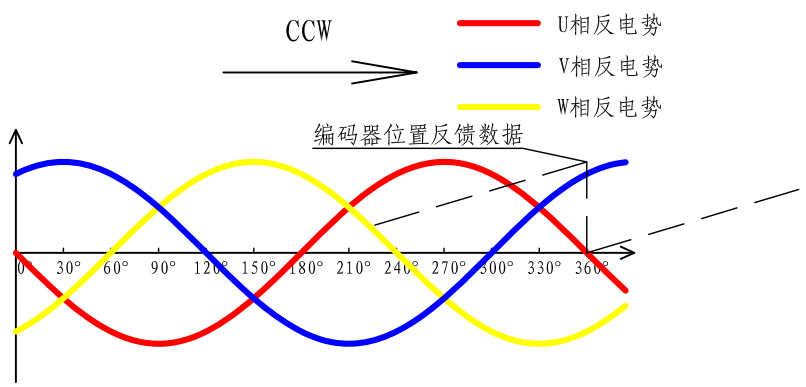

动力线

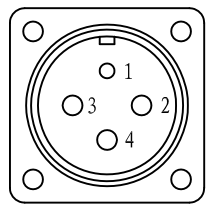

插座型号	插头：YD28J4Z			
针脚编号	1	2	3	4
定　　义	PE	U	V	W

编码器线

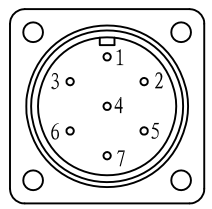

插座型号	插头：YD28J7Za						
针脚编号	1	2	3	4	5	6	7
定　　义	PE	E-	E+	SD-	0V	SD+	5V

伺服电机的过载保护特性

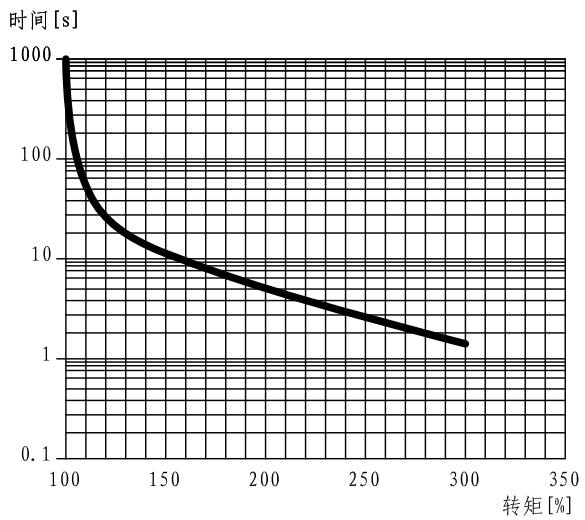

注：以上过载保护特性并不保证可在100%以上输出条件下连续使用
使用时，请将有效转矩控制在“转速-转矩特性”的连续使用范围内

转速-转矩特性图

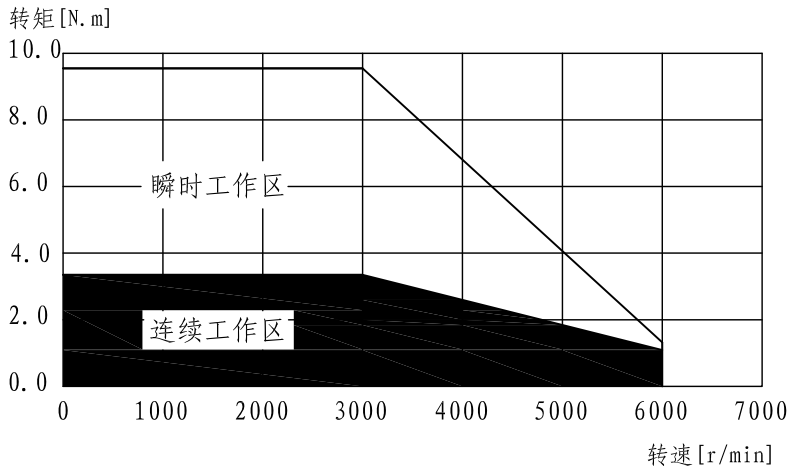

符合RoHS指令

G表示关键尺寸

Z表示重要尺寸

借(通)用件登记

年 月 日启用

版本 25/7/7

标记	处数	分区	更改文件号	签名	年、月、日
设计			标准化		
			会签		
审核					
工艺			批准		

规格书

阶段标记	数量	比例
		1:1.5
共 1 张	第 1 张	

SERVOTRONIX always in motion™

P3C-L10B110ST

高创旋转伺服电机