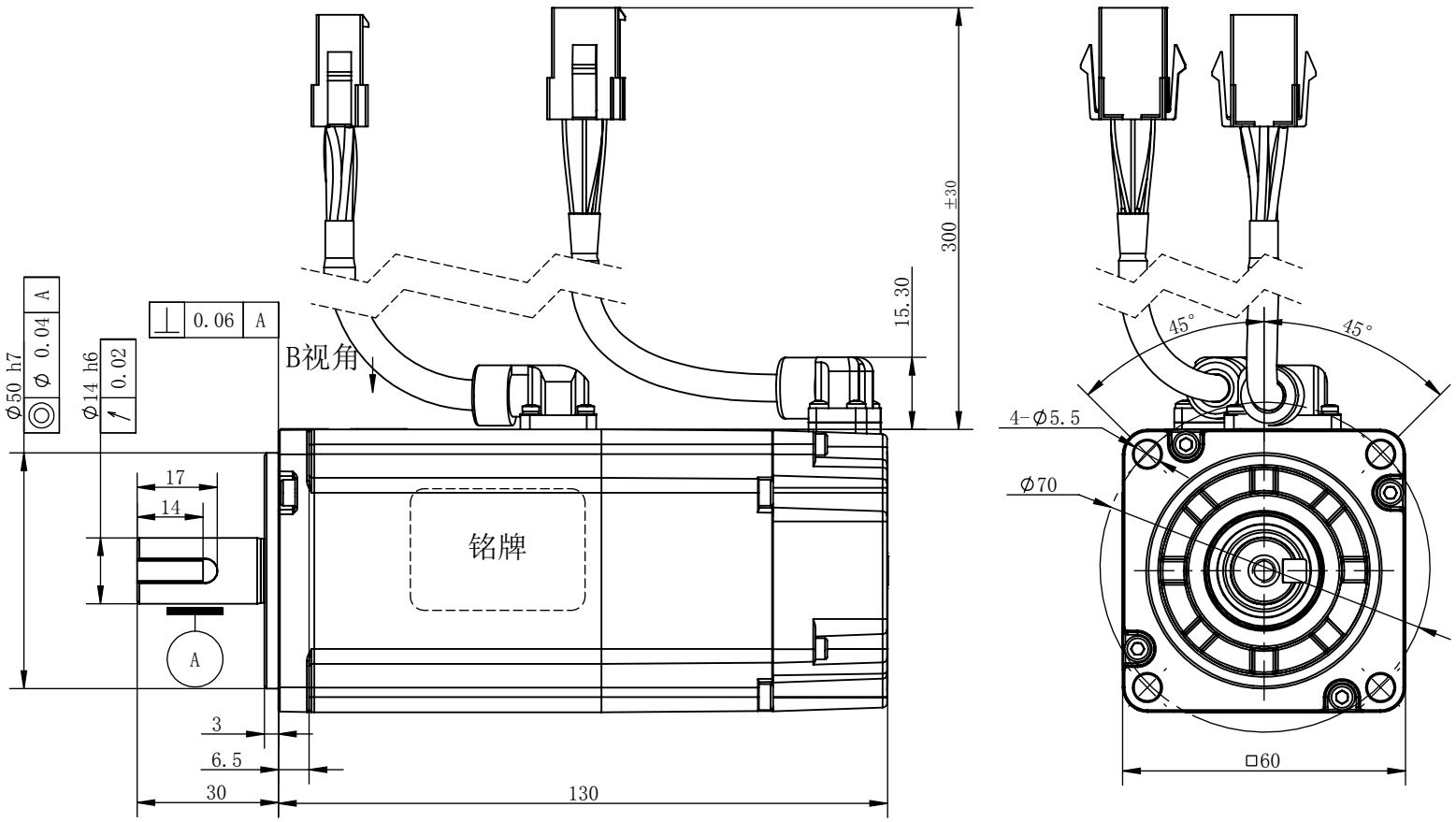

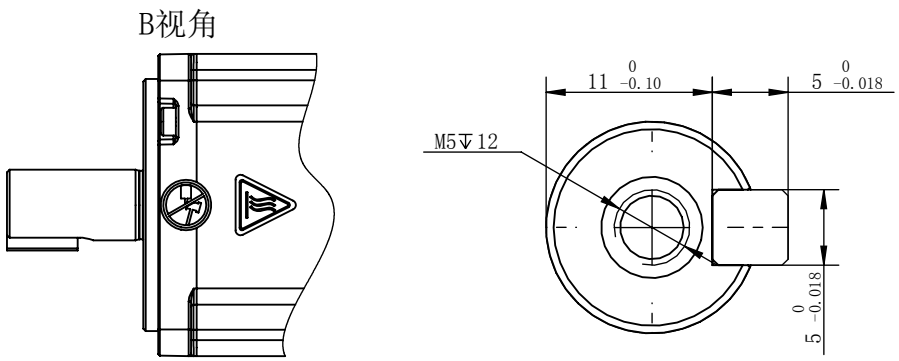

性能参数	
额定功率[kW]	0.4
额定电压[V]	220
额定转矩[Nm]	1.27
最大转矩[Nm]	4.50
额定电流[A]	2.89
最大电流[A]	10.1
额定转速[rpm]	3000
最大转速[rpm]	6000
转子惯量[10^{-4}kg.m^2]	0.38
制动器额定功率[W]	7.3
制动器额定电压[V]	24
制动器保持转矩[Nm]	1.27

机型表		
型号	名称	料号
DM1M-04A60I8E	60电机	4030604-0118
DM1M-04A60J8E	60电机	4030604-0137
DM1M-04A60L8E	60电机	4030604-0124
DM1M-04A60M8E	60电机	4030604-0146

版次	设计	工艺	批准
A0			

名称	60电机	图号	DM1M-04A60□8E
材料	材质〈未指定〉	料号	
比例	2:3	重要尺寸[CD]	重量(kg) 1.56
单位	mm	视角：	日期

DORNA® 东菱技术有限公司 DORNA Technology Co., Ltd.