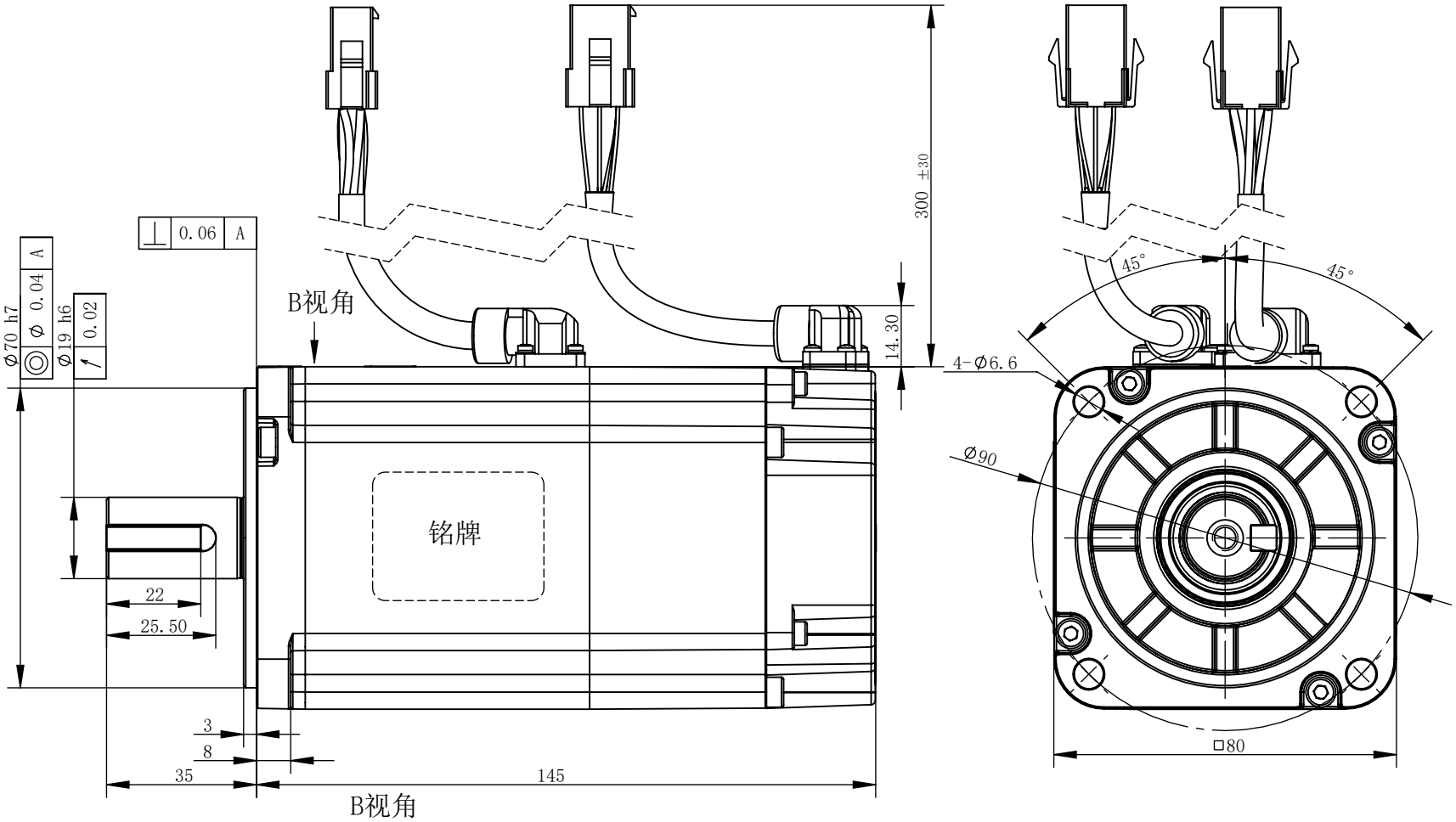

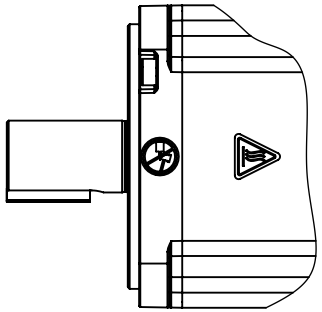

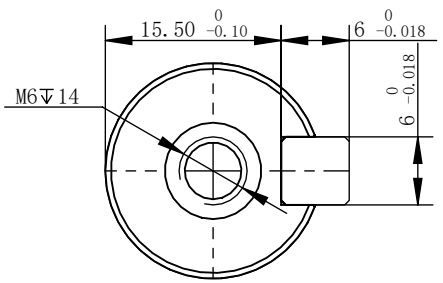

性能参数	
额定功率[kW]	0.75
额定电压[V]	220
额定转矩[Nm]	2.39
最大转矩[Nm]	8.4
额定电流[A]	4.44
最大电流[A]	15.6
额定转速[rpm]	3000
最大转速[rpm]	6000
转子惯量[10^{-4}kg.m^2]	1.49
制动器额定功率[W]	8.5
制动器额定电压[V]	24
制动器额定转矩[Nm]	2.39

机型表		
型号	名称	料号
DM1M-08A80I8E	80电机	4030807-0167
DM1M-08A80J8E	80电机	4030807-0192
DM1M-08A80M8E	80电机	4030807-0199
DM1M-08A80L8E	80电机	4030807-0175

版次	设计	工艺	批准
A0			

名称	80电机	图号	DM1M-08A80□8E
材料	材质〈未指定〉	料号	
比例	2:3	重要尺寸[CD]	重量(kg) 2.99
单位	mm	视角：	日期

DORNA® 东菱技术有限公司 DORNA Technology Co., Ltd.