性能参数	
额定功率[kW]	0.75
额定电压[V]	220
额定转矩[Nm]	2.39
最大转矩[Nm]	8.4
额定电流[A]	4.44
最大电流[A]	15.6
额定转速[rpm]	3000
最大转速[rpm]	6000
转子惯量[10^{-4}kg.m^2]	1.44

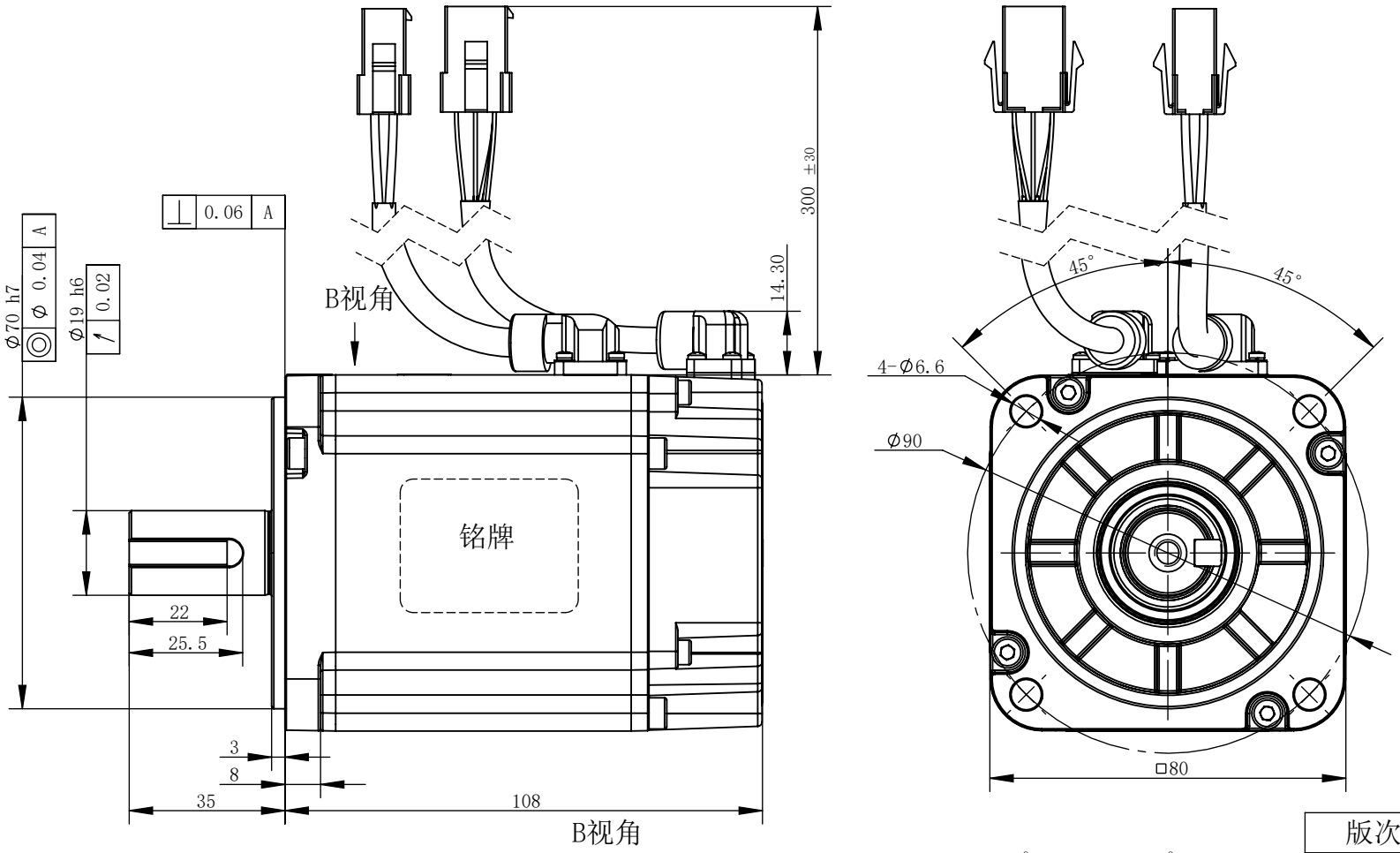

机型表		
型号	名称	料号
DM1M-08A80I8S	80电机	4030807-0160
DM1M-08A80J8S	80电机	4030807-0191
DM1M-08A80M8S	80电机	4030807-0198
DM1M-08A80L8S	80电机	4030807-0170

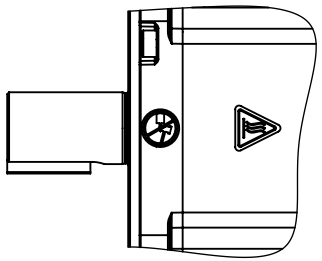

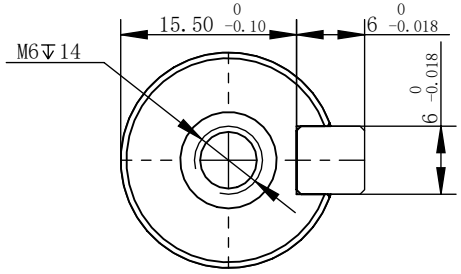

版次	设计	工艺	批准
A0			

名称	80电机	图号	DM1M-08A80□8S
材料	材质〈未指定〉	料号	
比例	2:3	重要尺寸[CD]	重量(kg) 2.20
单位	mm	视角：⊕ ⊢	日期

DORNA® 东菱技术有限公司 DORNA Technology Co., Ltd.