性能参数	
额定功率[kW]	0.85
额定电压[V]	220
额定转矩[Nm]	5.39
最大转矩[Nm]	16.17
额定电流[A]	5.9
最大电流[A]	17.7
额定转速[rpm]	1500
最大转速[rpm]	3000
转子惯量[10^{-4}kg.m^2]	15.7
制动器额定功率[W]	23
制动器额定电压[V]	24
制动器额定转矩[Nm]	5.39

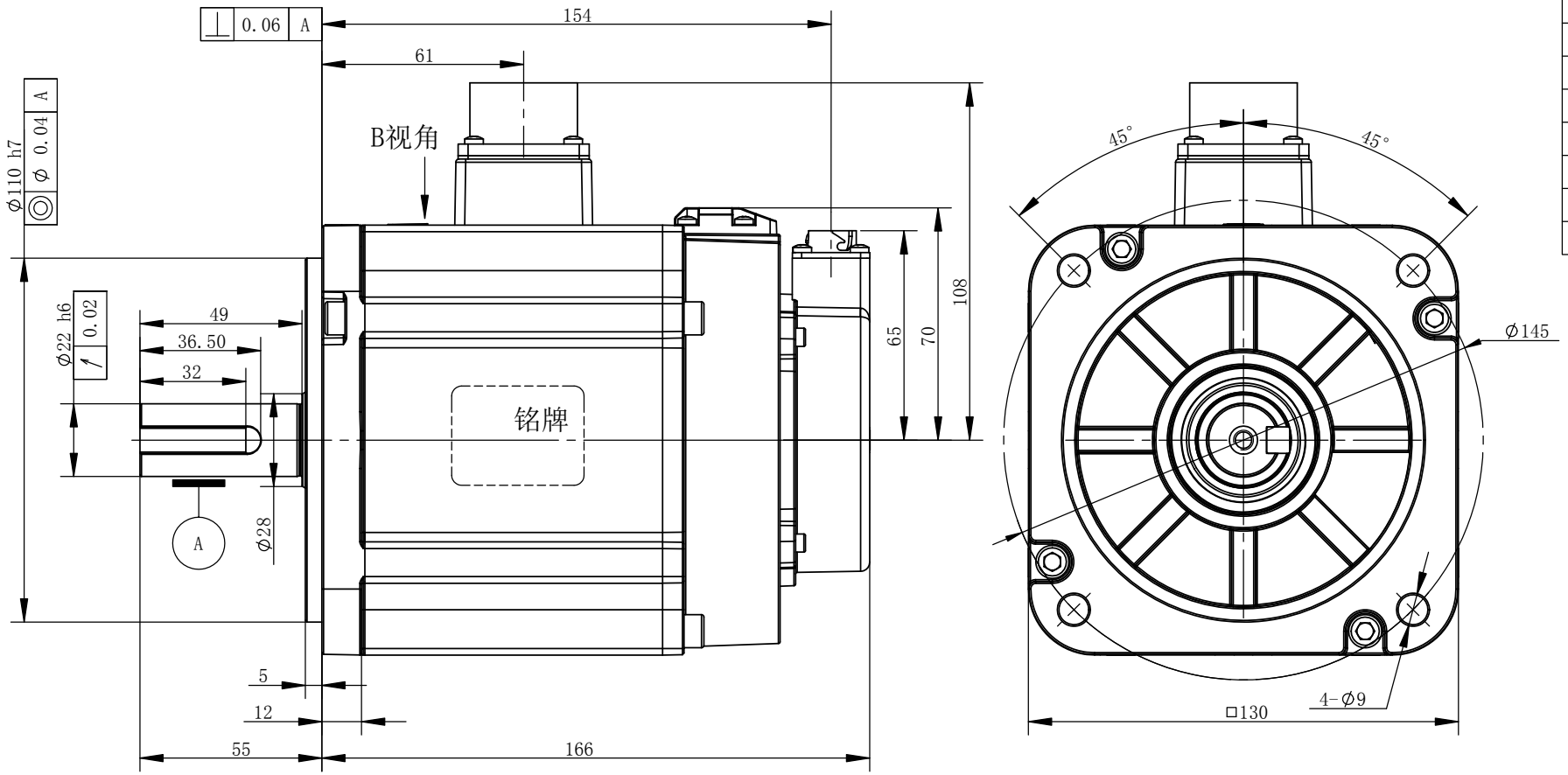

名称	型号规格
130电机	DM1M-09A130I8E
130电机	DM1M-09A130J8E
130电机	DM1M-09A130M8E
130电机	DM1M-09A130L8E

B视角

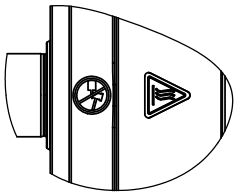

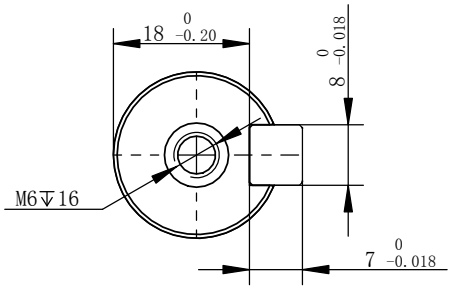

版次	设计	工艺	批准

名称	130电机		图号	DM1M-09A130□8E	
材料	材质〈未指定〉		料号		
比例	1:2	重要尺寸[CD]		重量(kg)	6.730
单位	mm	视角:		日期	

DORNA® 东菱技术有限公司 DORNA Technology Co., Ltd.