性能参数	
额定功率[kW]	1.5
额定电压[V]	220
额定转矩[Nm]	7.16
最大转矩[Nm]	21.5
额定电流[A]	8.13
最大电流[A]	24.5
额定转速[rpm]	2000
最大转速[rpm]	3000
转子惯量[10^{-4}kg.m^2]	9.6
制动器额定功率[W]	23
制动器额定电压[V]	24
制动器额定转矩[Nm]	7.16

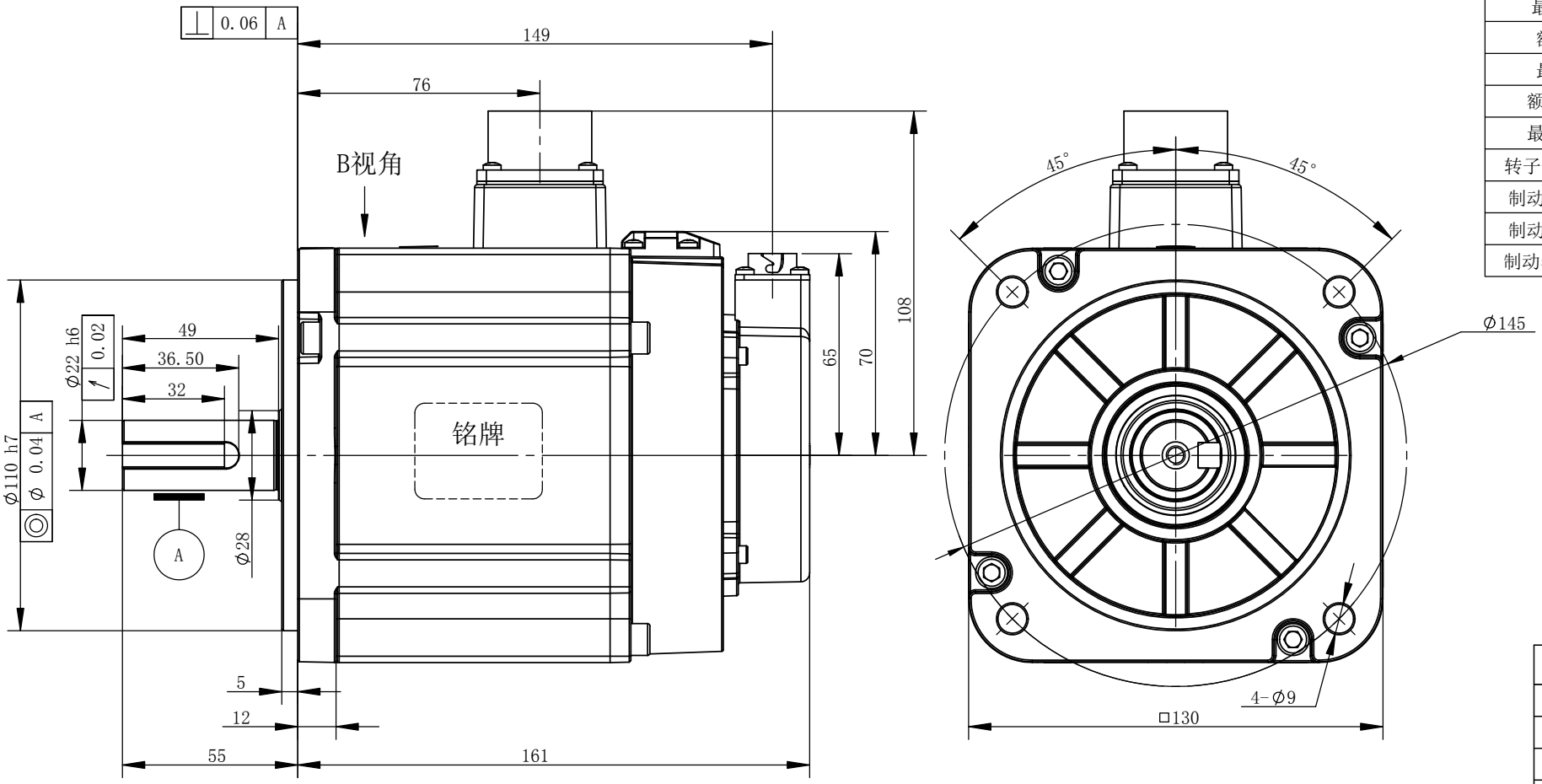

名称	型号规格
130电机	DM1S-15A130I8E
130电机	DM1S-15A130J8E
130电机	DM1S-15A130M8E
130电机	DM1S-15A130L8E

B视角

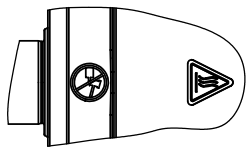

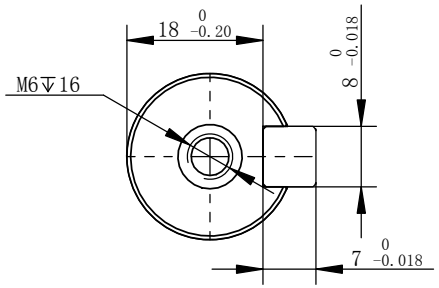

版次	设计	工艺	批准
A0			

名称	130电机	图号	DM1S-15A130□8E
材料	材质〈未指定〉	料号	
比例	1:2	重要尺寸[CD]	重量(kg) 6.957
单位	mm	视角：	日期

DORNA® 东菱技术有限公司 DORNA Technology Co., Ltd.